מרצף הבטון וקירות הבטון ההיקפיים עד גובה 220 ס"מ' יוצקו בו זמנית

יש להכליל את כל אביזרי האינסטלציה, שרוולים ואוגנים לפי תכניות ברז'יק מהנדסים

תערובת הבטון תוכן ע"י טכנולוג בטון
והיא תבוסס על ההרכב הבא:
1) ב-40 דרגת חשיפה 9
2) אגרגט עדש
3) שקיעה "6
4) תוסף מפחית מים גבוה אשר יצמצם את כליאת האוויר בתערובת לכ- 1.5%
5) תוסף לשיפור אטימות הבטון מסוג D.N. 320 או ש"ע.

6) כל פני הקירות הבאים במגע עם הקרקע יאוטמו כמפורט .

אטום חיצוני לקירות הבריכה

1) יש להקפיד על ניקוי ומישוריות הקירות כולל סגירת כל קיני הסגרגציה.
2) לאחר ייבוש הקיר לרסס בפריימר פז יסוד 2000 ולאחר מכן בשתי
שכבות של אלסטופז 2000 (עובי השכבות כ-1.5 מ"מ)
והגנה בלוחות פוליסטרן בעובי 2 סמ'
3) אופן היישום וכמויות לפי הנחיות היצרן.

אטום פנימי לקירות הבריכה

איטום הרצפות והקירות באמצעות אפוקסי שחור פוקסטר-F
כמפורט בכתב כמויות לפי הוראות היצרן.

1. יש להזמין המהנדס לאתר לפני בצוע היציקות.
2. יש לקרוא תכנית זו יחד עם תכנית ברז'יק מהנדסים .
3. כיסוי הבטון מעל מוטות הזיון בצד הבא במגע עם השפכים - 5 סמ'
בצד החיצוני - 3 סמ'
4. כל הבטונים גלוים כולל פינות קטומות כמפורט.

יש לבצע הארקת יסוד כמפורט בתכניות מהנדס החשמל.
יש להכליל את כל צנרת, שרוולים וכו' למערכות
אינסטלצית המים, ביוב, חשמל ותקשורת לפי פרטי ברז'יק מהנדסים

המבצע אחראי לבדיקת התכניות ולהתאמתן במקום. על המבצע להודיע על כל טעות ואי-התאמה למתכנן.
אין לקבוע מידות ע"י מדידה מהשרטוט.

○	תאריך	הפצה
	11.07.22	למכרז
△	תאריך	שינויים

"קונסטרוקציה"
אמנון נוימרק
הנדסה אזרחית ובנין
תכנון, תאום ופיקוח

רח גרניט 5 פתח תקוה
ת.ד. 3867 מיקוד 4951623
טל. 03-5792280 פקס. 03-5789856
טל נייד 050-5613499
E-mail : amnoimark@surfree.net.il
amnoimark@gmail.com

המזמין :ברז'יק מהנדסים

מקום : מ.א. שפיר גוש צפוני
מט"ש שפיר

מבנה : תא חלוקה מס'11

תכנית רצפה, תקרה, תחכים ופרטים

לעיון ○	למכרז ●	לביצוע ○

ק.מ. 1 : 50
תאריך : 07.2020
תכנן: אמנון
שרטט : ולדימיר
בדק: אמנון
גליון מס' : 2000
מהדורה 3 19.06.22

חתך A-A
(רצפה)

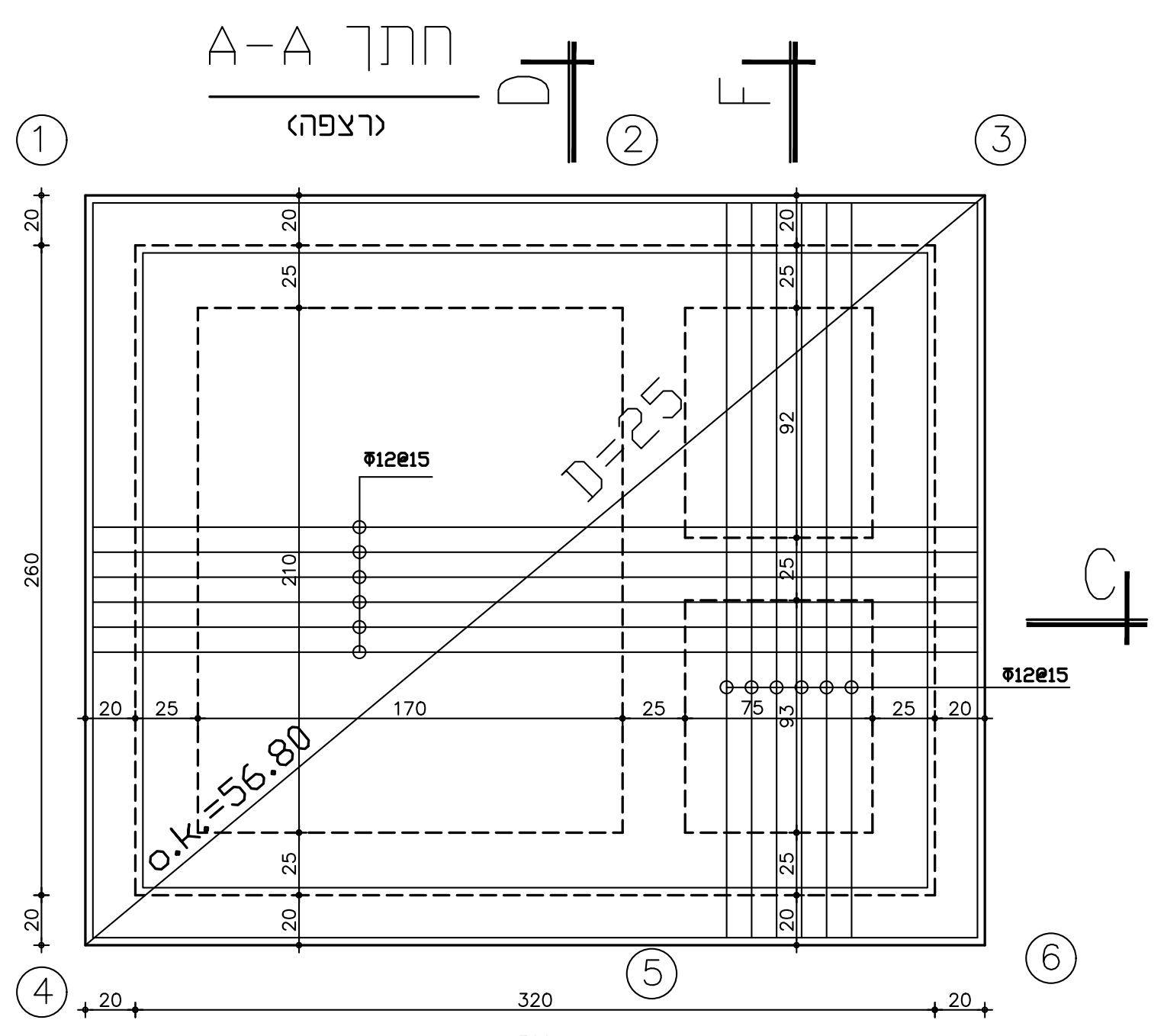

D-25
o.k.=56.80
Φ12@15
300
260
320
360
20
25
170
75
92
93
210
C
D
F
①
②
③
④
⑤
⑥

חתך B-B
(קירות)

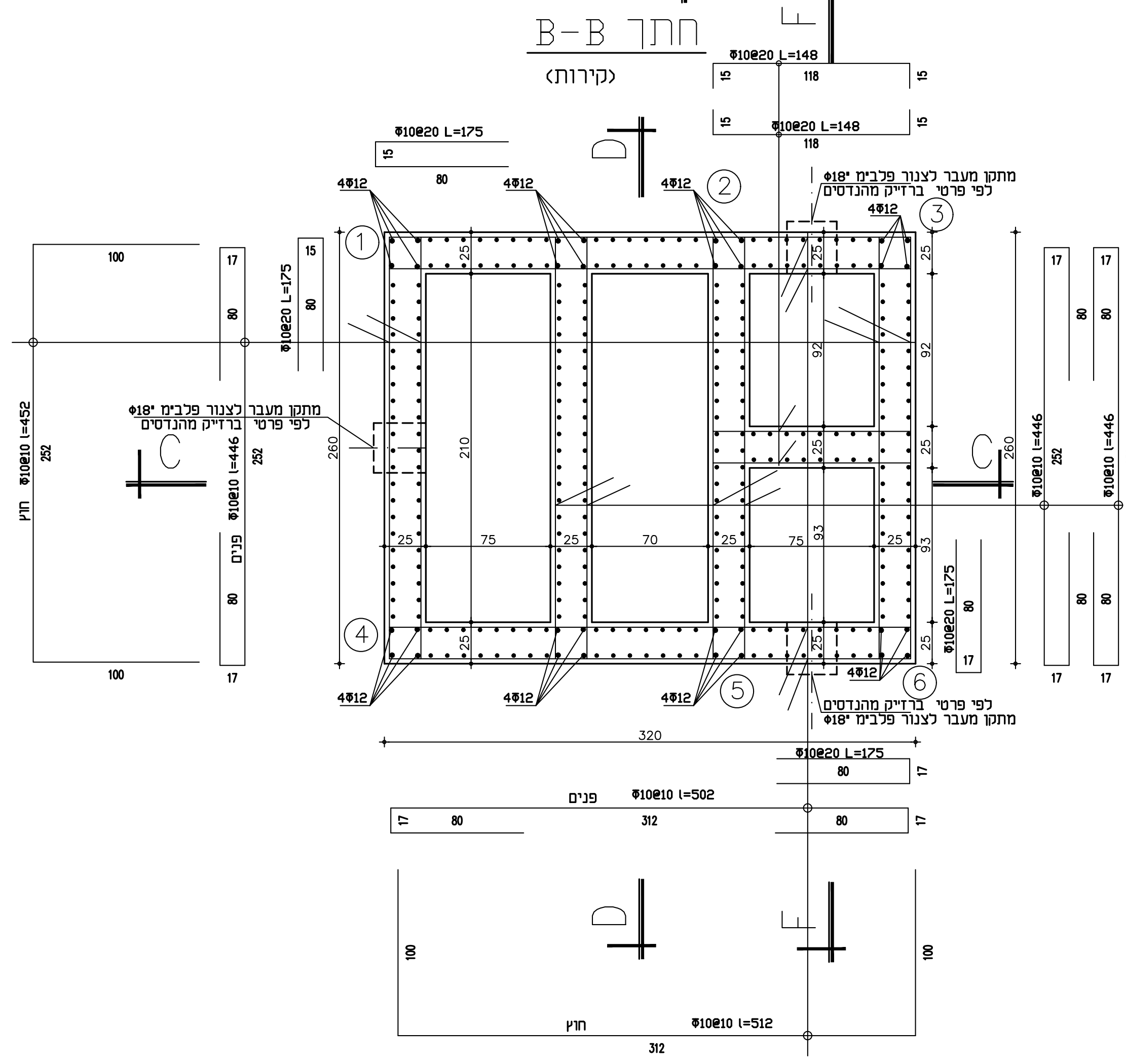

Φ10@20 L=148
118
Φ10@20 L=175
4Φ12
מתקן מעבר לצנור פלבים "Φ18
לפי פרטי ברזיק מהנדסים
Φ10@10 l=452
Φ10@10 l=446
חוץ
פנים
Φ10@10 l=502
Φ10@10 l=512
312
320
260
210
252
100
17
80
C
D
F

פרט A
1:10

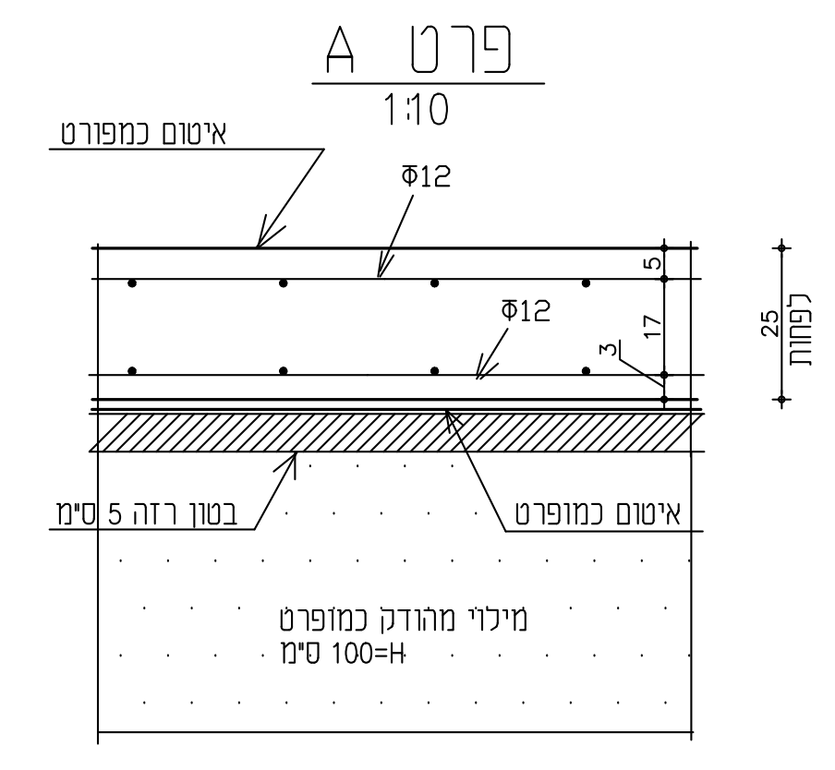

איטום כמפורט
Φ12
Φ12
5
17
3
25
לפחות
בטון רזה 5 ס"מ
איטום כמופרט
מילוי מהודק כמופרט
H=100 ס"מ

חתך C-C
איטום כמפורט

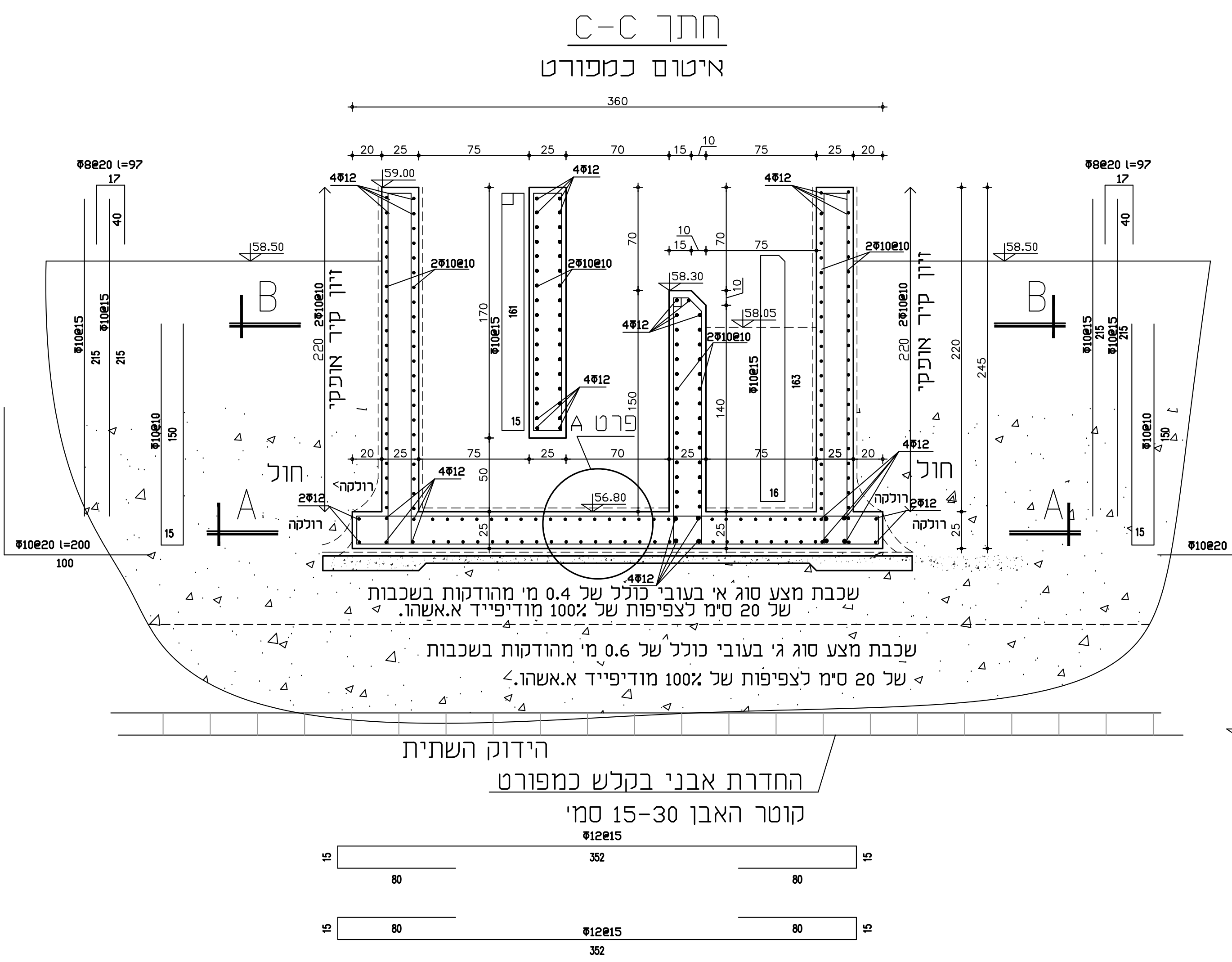

360
Φ8@20 l=97
4Φ12
2Φ10@10
Φ10@15
Φ10@10
זיון קיר אופקי
58.50
59.00
58.30
58.05
56.80
פרט A
חול
רולקה
2Φ12
Φ10@20 l=200
שכבת מצע סוג א' בעובי כולל של 0.4 מ' מהודקות בשכבות של 20 ס"מ לצפיפות של 100% מודיפייד א.אשהו.
שכבת מצע סוג ג' בעובי כולל של 0.6 מ' מהודקות בשכבות של 20 ס"מ לצפיפות של 100% מודיפייד א.אשהו.
הידוק השתית
החדרת אבני בקלש כמפורט
קוטר האבן 15-30 ס"מ'
Φ12@15
352
80
15
A
B

חתך D-D
איטום כמפורט

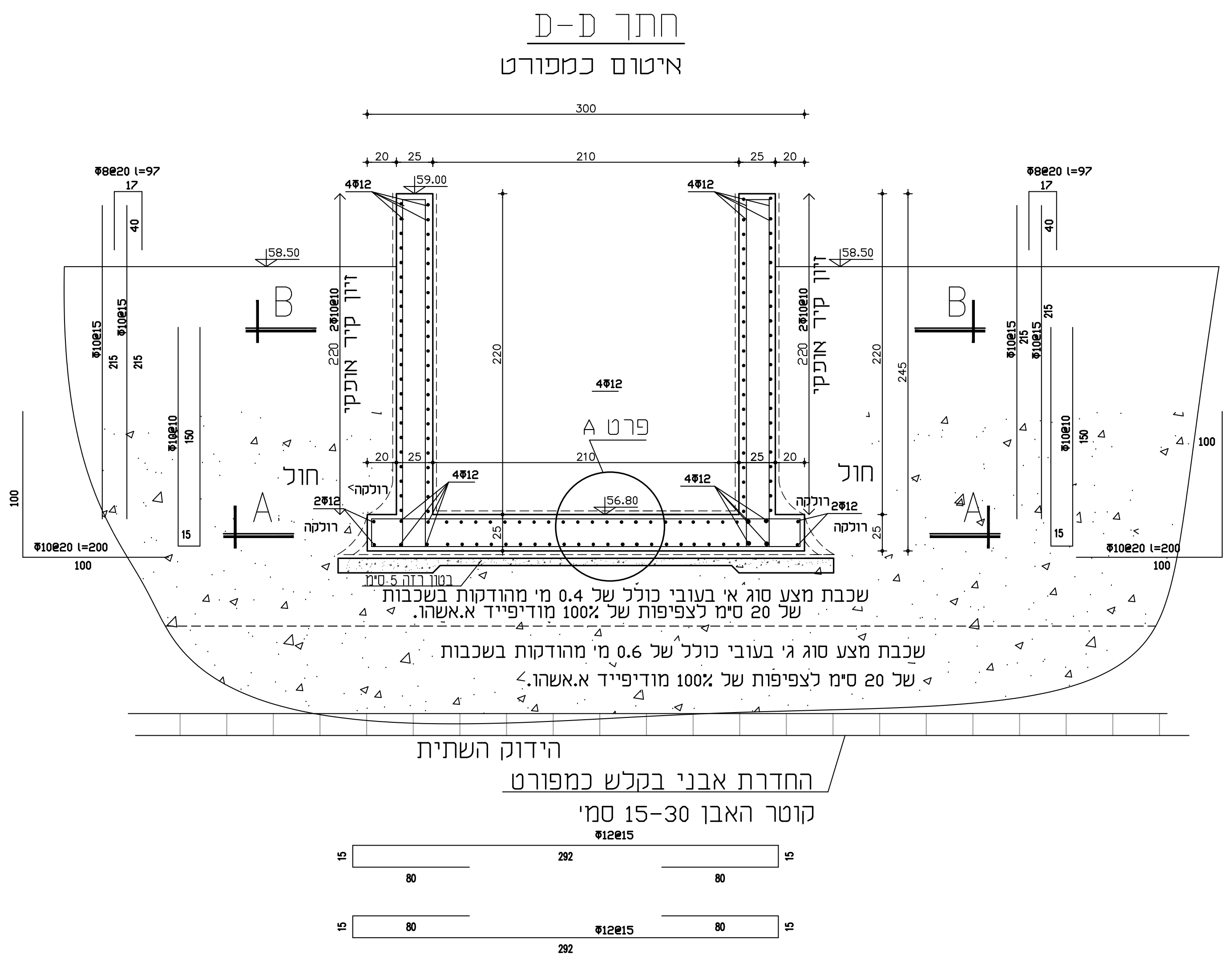

300
210
Φ8@20 l=97
4Φ12
Φ10@15
זיון קיר אופקי
58.50
59.00
56.80
פרט A
חול
רולקה
Φ10@20 l=200
בטון רזה 5 ס"מ
שכבת מצע סוג א' בעובי כולל של 0.4 מ' מהודקות בשכבות של 20 ס"מ לצפיפות של 100% מודיפייד א.אשהו.
שכבת מצע סוג ג' בעובי כולל של 0.6 מ' מהודקות בשכבות של 20 ס"מ לצפיפות של 100% מודיפייד א.אשהו.
הידוק השתית
החדרת אבני בקלש כמפורט
קוטר האבן 15-30 ס"מ'
Φ12@15
292
80
A
B

חתך F-F
איטום כמפורט

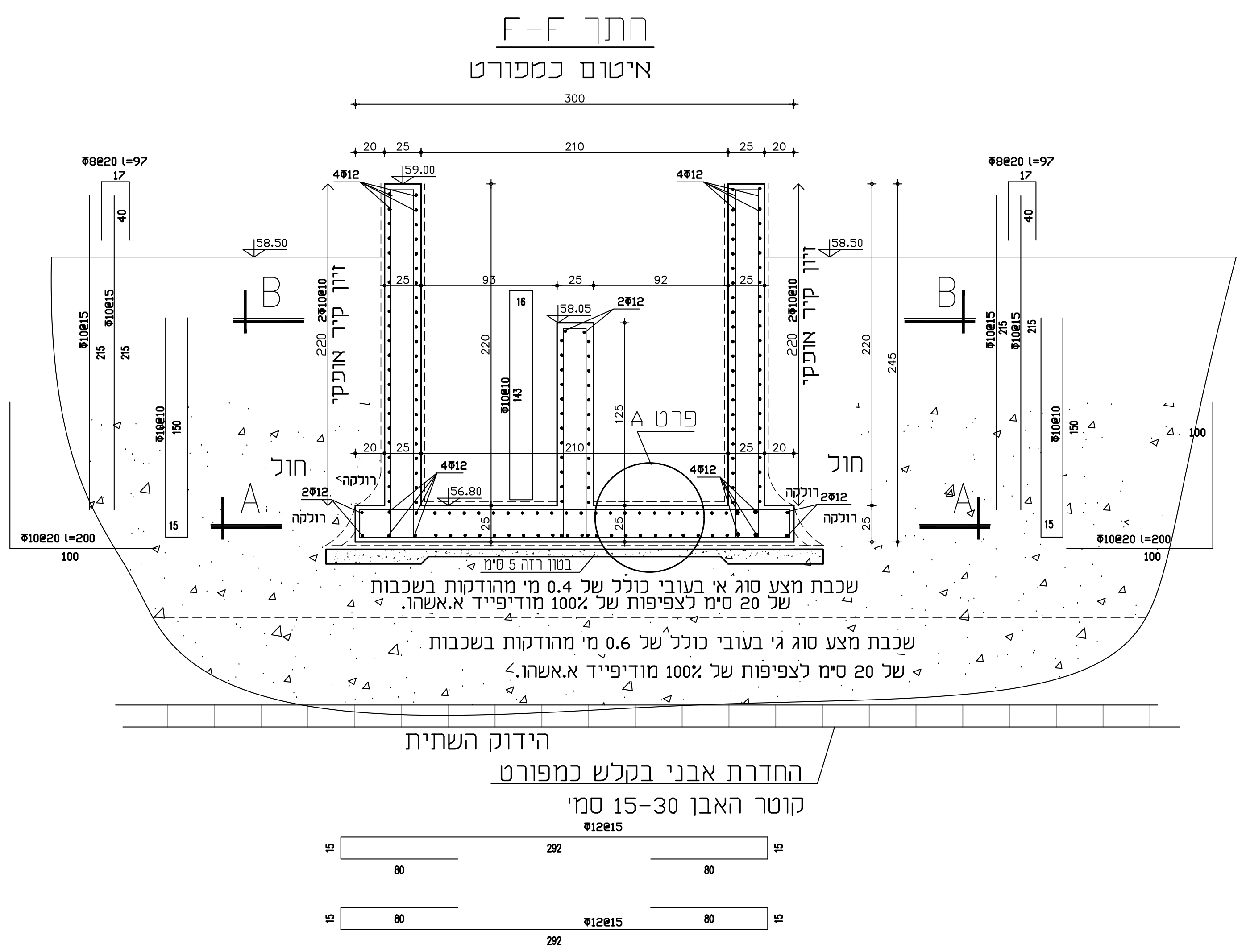

300
93
92
Φ8@20 l=97
4Φ12
Φ10@15
זיון קיר אופקי
58.50
59.00
58.05
56.80
פרט A
חול
רולקה
Φ10@20 l=200
בטון רזה 5 ס"מ
שכבת מצע סוג א' בעובי כולל של 0.4 מ' מהודקות בשכבות של 20 ס"מ לצפיפות של 100% מודיפייד א.אשהו.
שכבת מצע סוג ג' בעובי כולל של 0.6 מ' מהודקות בשכבות של 20 ס"מ לצפיפות של 100% מודיפייד א.אשהו.
הידוק השתית
החדרת אבני בקלש כמפורט
קוטר האבן 15-30 ס"מ'
Φ12@15
292
80
A
B

קיר 3-2-1

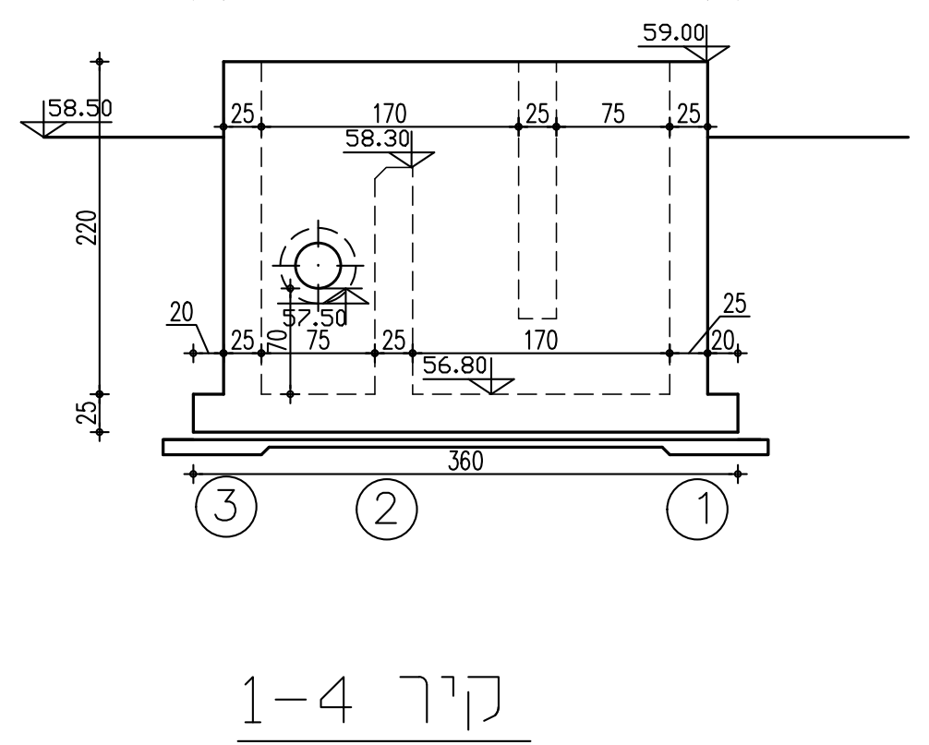

320
360
59.00
58.50
58.30
56.80
220
③
②
①

קיר 1-4

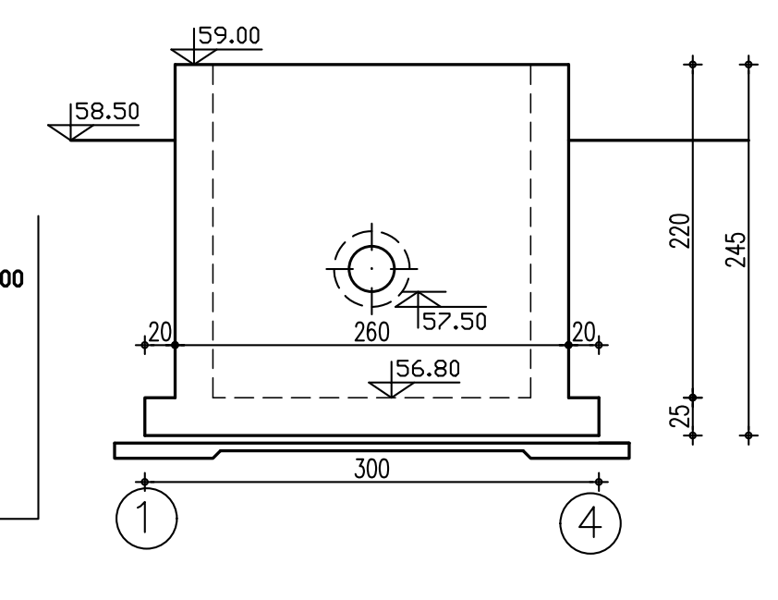

59.00
58.50
57.50
56.80
300
220
245
①
④

קיר 6-3

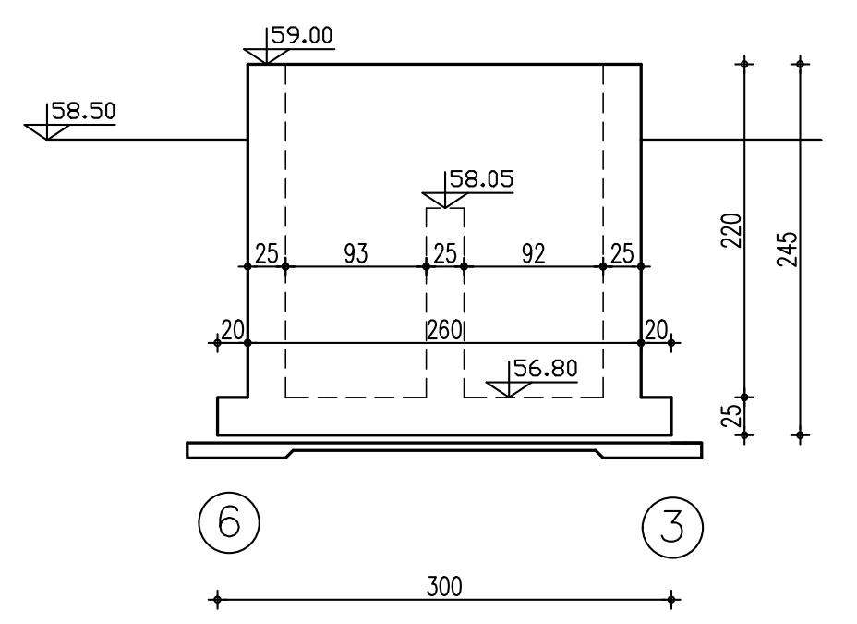

59.00
58.50
58.05
56.80
25
93
92
260
300
220
245
⑥
③

קיר 4-5-6

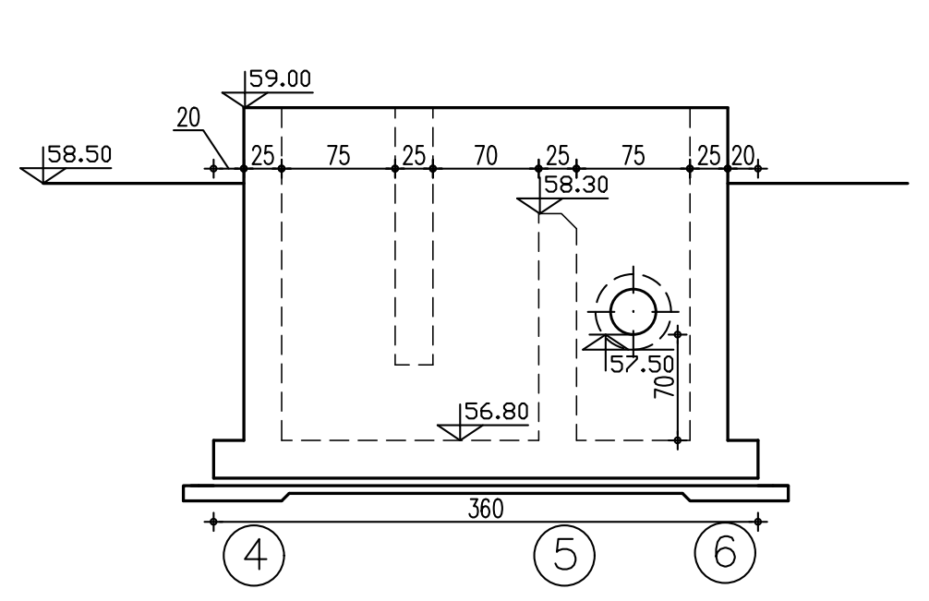

59.00
58.50
57.50
56.80
360
④
⑤
⑥

קיר 5-2

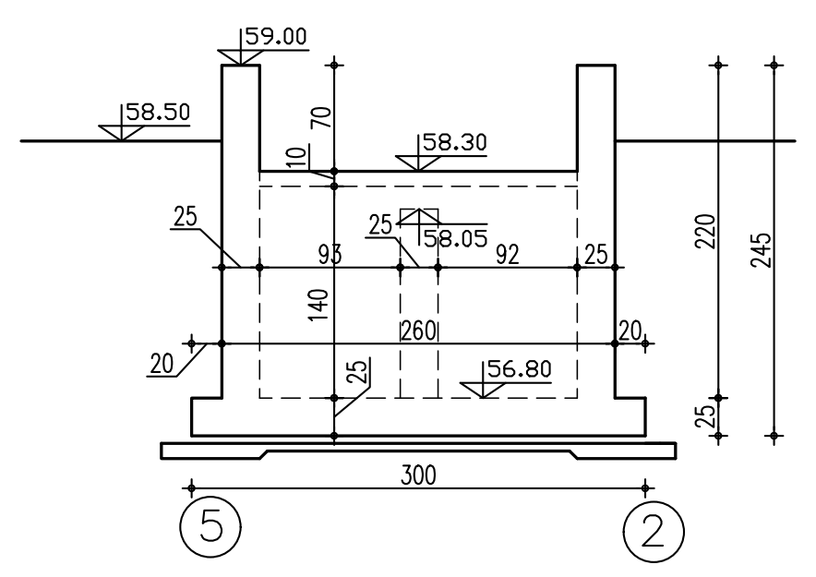

59.00
58.50
58.05
56.80
260
300
220
245
⑤
②