יש להכליל את כל אביזרי האינסטלציה, שרוולים ואוגנים לפי תכניות ברז'יק מהנדסים

תערובת הבטון תוכן ע"י טכנולוג בטון והיא תבוסס על ההרכב הבא:

1) ב–40 דרגת חשיפה 9
2) אגרגט עדש
3) שקיעה "6
4) תוסף מפחית מים גבוה אשר יצמצם את כליאת האוויר בתערובת לכ– 1.5%
5) תוסף לשיפור אטימות הבטון מסוג D.N. 320 או ש"ע.

6) כל פני הקירות הבאים במגע עם הקרקע יאוטמו כמפורט .

אטום חיצוני לקירות הבריכה

1) יש להקפיד על ניקוי ומישוריות הקירות כולל סגירת כל קיני הסגרגציה.
2) לאחר ייבוש הקיר לרסס בפריימר פז יסוד 2000 ולאחר מכן בשתי שכבות של אלסטופז 2000 (עובי השכבות כ–1.5 מ"מ)
3) אופן היישום וכמויות לפי הנחיות היצרן.

אטום פנימי לקירות הבריכה

איטום הרצפות והקירות באמצעות LIQUI–HARD לפי הוראות היצרן.

1. יש להזמין המהנדס לאתר לפני בצוע היציקות.
2. יש לקרוא תכנית זו יחד עם תכנית ברז'יק מהנדסים .
3. כיסוי הבטון מעל מוטות הזיון בצד הבא במגע עם השפכים – 5 סמ' בצד החיצוני – 3 סמ'
4. כל הבטונים גלוים כולל פינות קטומות כמפורט.

יש לבצע הארקת יסוד כמפורט בתכניות מהנדס החשמל.

יש להכליל את כל צנרת, שרוולים וכו' למערכות אינסטלצית המים, ביוב, חשמל ותקשורת לפי פרטי ברז'יק מהנדסים

מרצף הבטון וקירות הבטון ההיקפיים עד גובה 220 סמ' יוצקו בו זמנית

חתך A-A

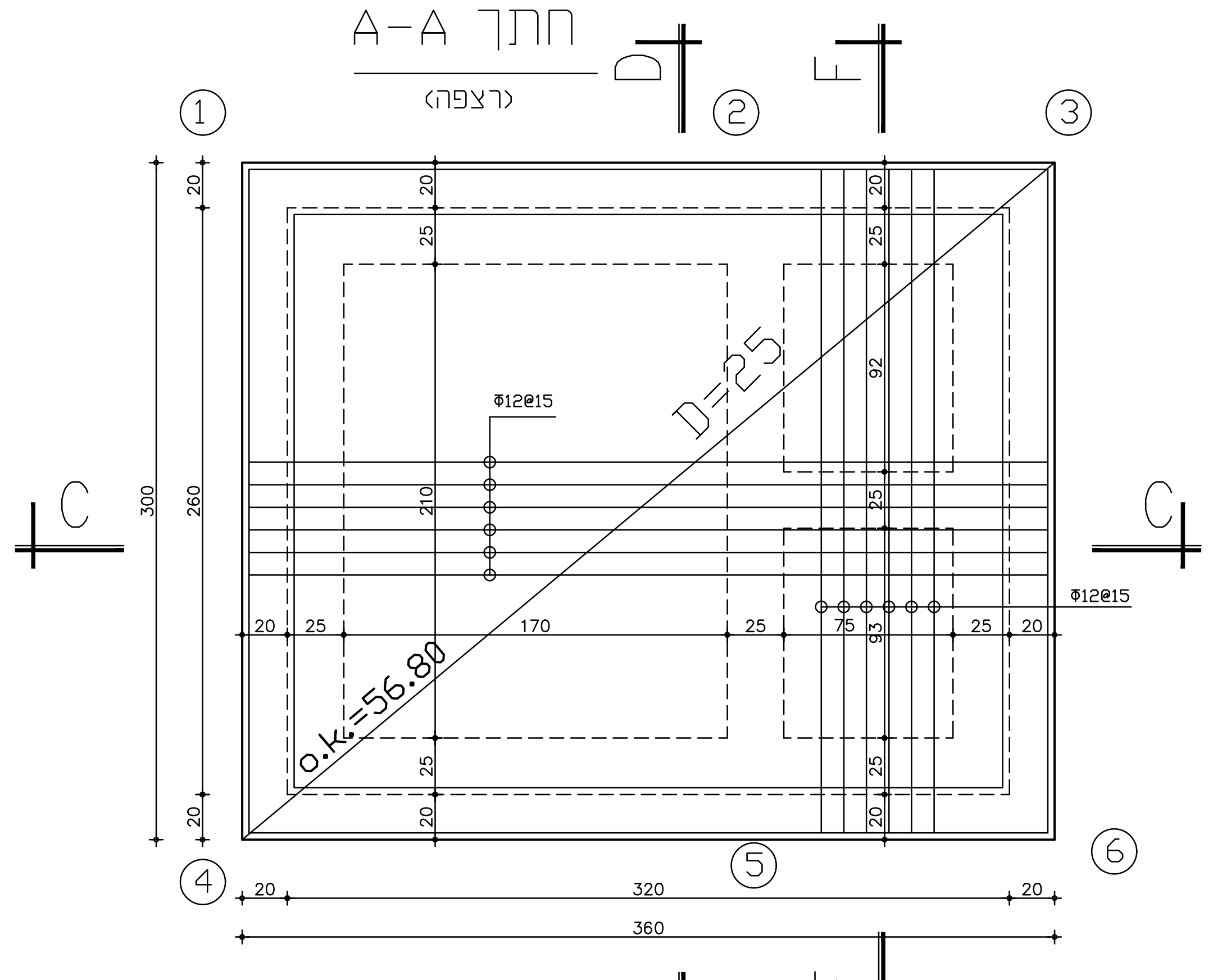
(רצפה)
D
F
C
Φ12@15
D=25
O.K.=56.80
300
260
20
170
25
320
360
1
2
3
4
5
6
Φ12@15

חתך B-B

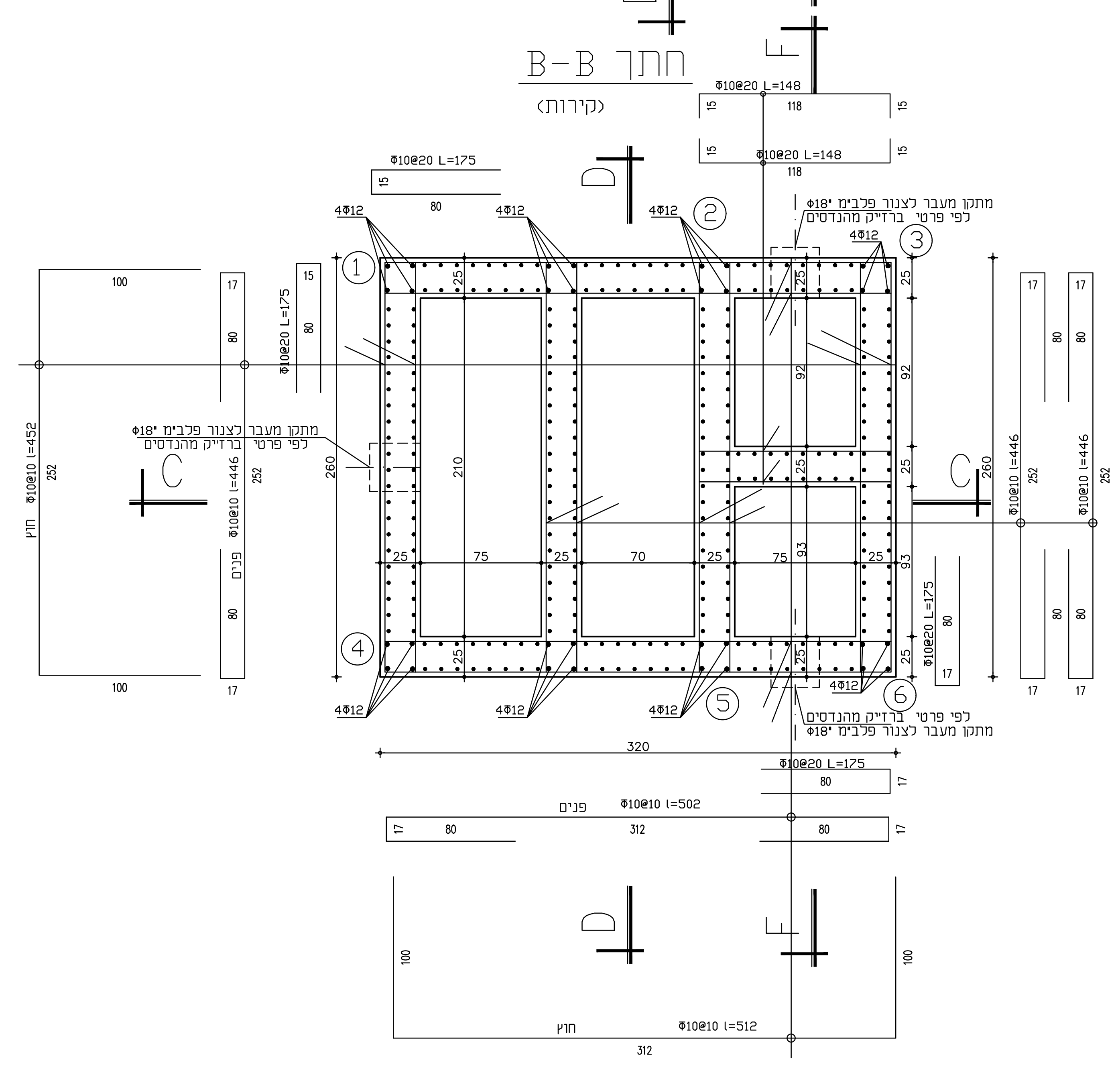
(קירות)
Φ10@20 L=148
118
Φ10@20 L=175
4Φ12
מתקן מעבר לצנור פלבי"מ "Φ18
לפי פרטי ברזיק מהנדסים
Φ10@10 l=452
Φ10@10 l=446
Φ10@20 L=175
חוץ
פנים
252
260
210
25
75
70
93
92
320
Φ10@10 l=502
312
Φ10@10 l=512
100
80
17
C
D
F
1
2
3
4
5
6

פרט A

1:10

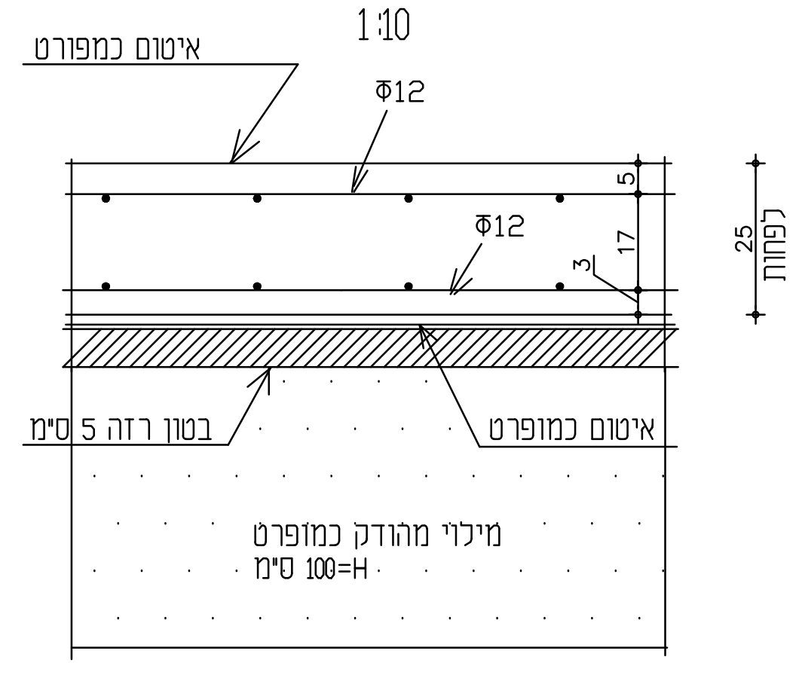
איטום כמפורט
Φ12
Φ12
5
17
3
25
לפחות
בטון רזה 5 ס"מ
איטום כמופרט
מילוי מהודק כמופרט
H=100 ס"מ

קיר 3-2-1

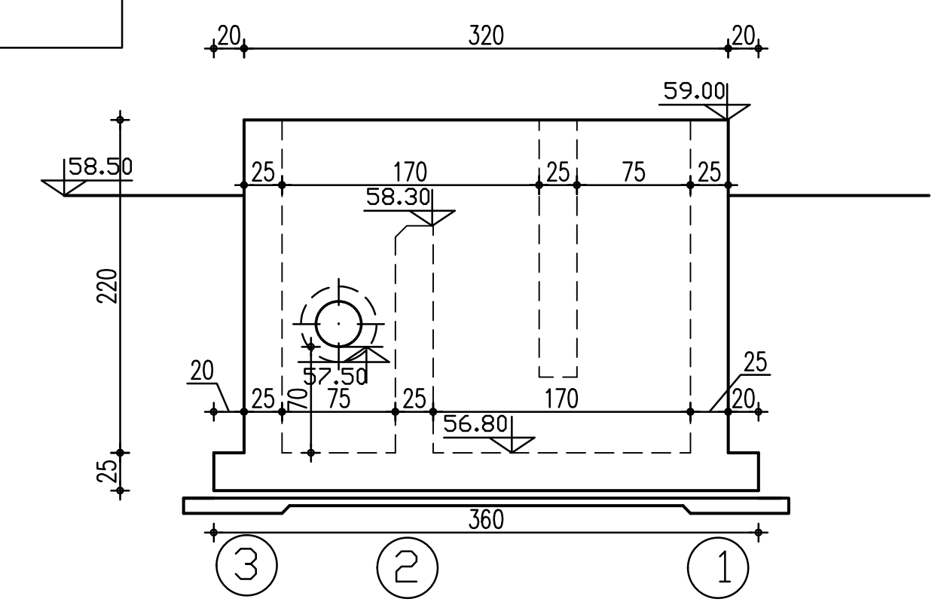
320
20
59.00
58.50
58.30
56.80
57.50
170
75
25
220
25
360
3
2
1

חתך C-C

איטום כמפורט

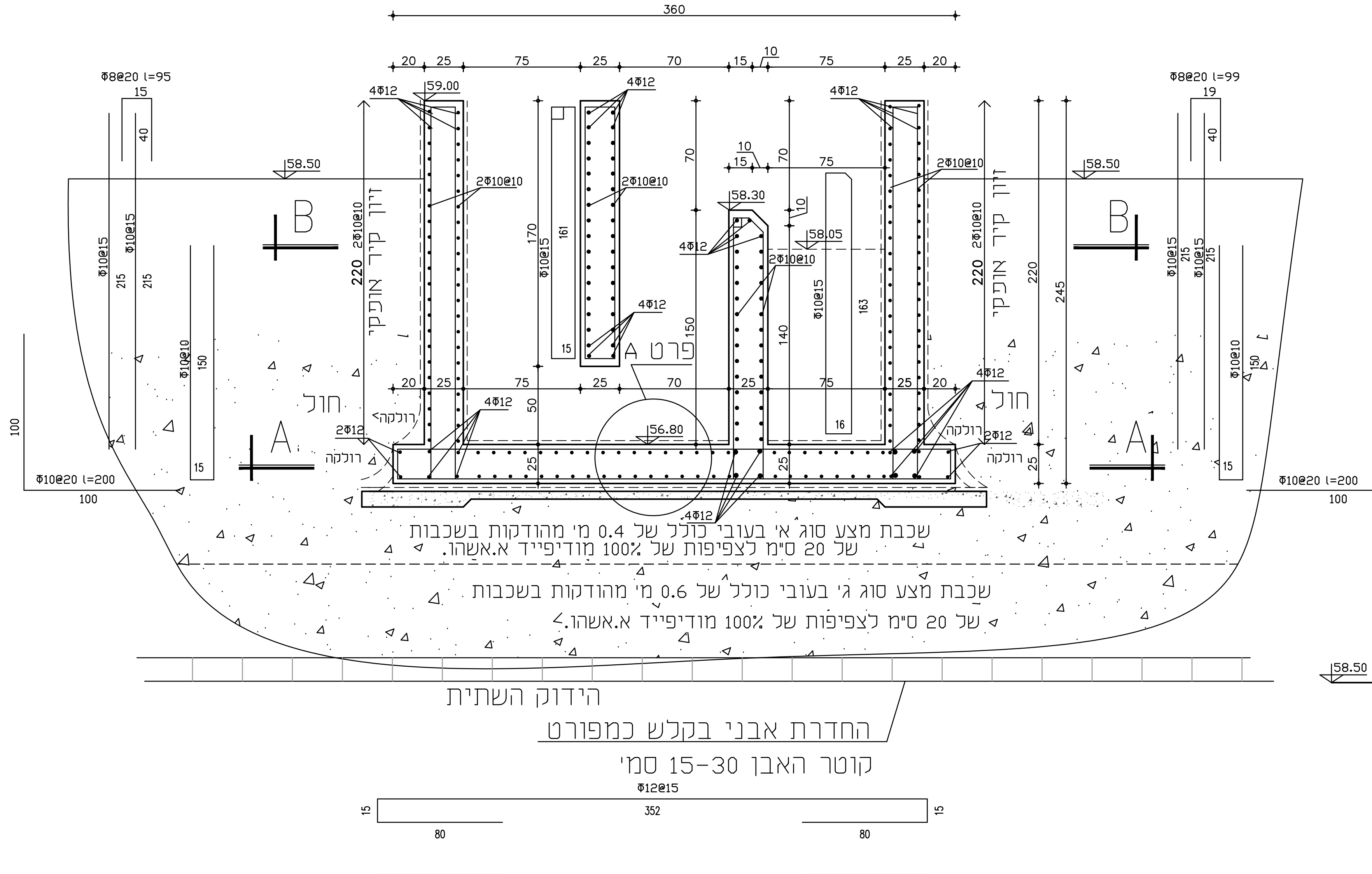
360
20 25 75 25 70 15 10 75 25 20
Φ8@20 l=95
Φ8@20 l=99
4Φ12
59.00
58.50
58.30
58.05
56.80
2Φ10@10
זיון קיר אופקי
220 2Φ10@10
Φ10@15
Φ10@10
170
161
163
140
150
245
פרט A
B
A
חול
רולקה
2Φ12
Φ10@20 l=200
100
שכבת מצע סוג א' בעובי כולל של 0.4 מ' מהודקות בשכבות של 20 ס"מ לצפיפות של 100% מודיפייד א.אשהו.
שכבת מצע סוג ג' בעובי כולל של 0.6 מ' מהודקות בשכבות של 20 ס"מ לצפיפות של 100% מודיפייד א.אשהו.
הידוק השתית
החדרת אבני בקלש כמפורט
קוטר האבן 15–30 סמ'
Φ12@15
352
80
15

קיר 1-4

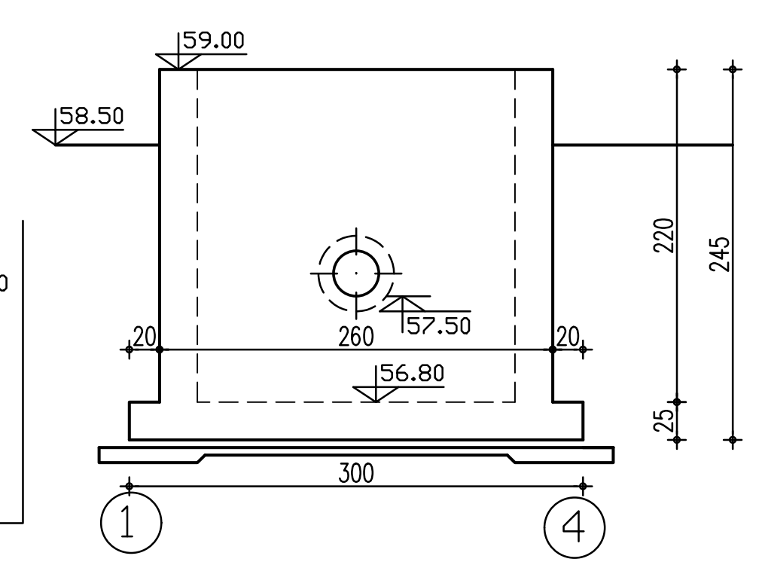
59.00
58.50
57.50
260
220
245
300
1
4

קיר 6-3

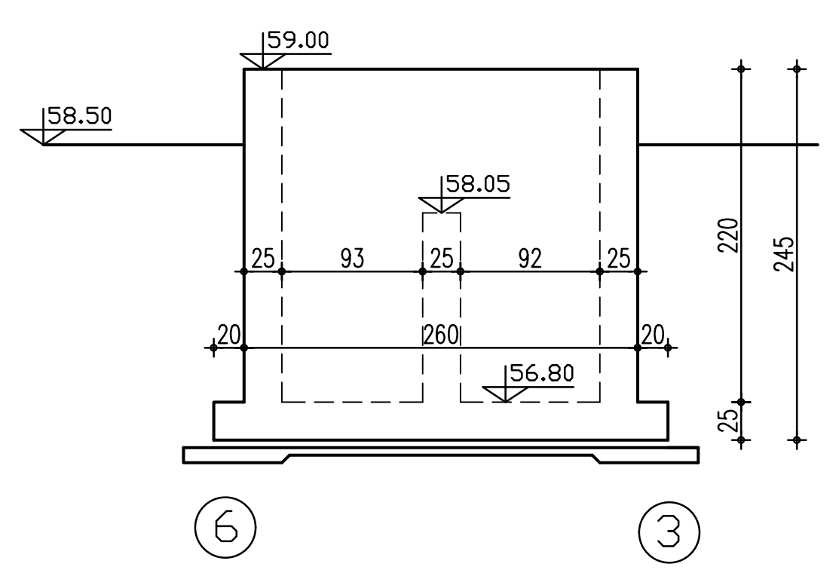
59.00
58.50
58.05
56.80
25 93 25 92 25
20
260
220
245
25
300
6
3

קיר 4-5-6

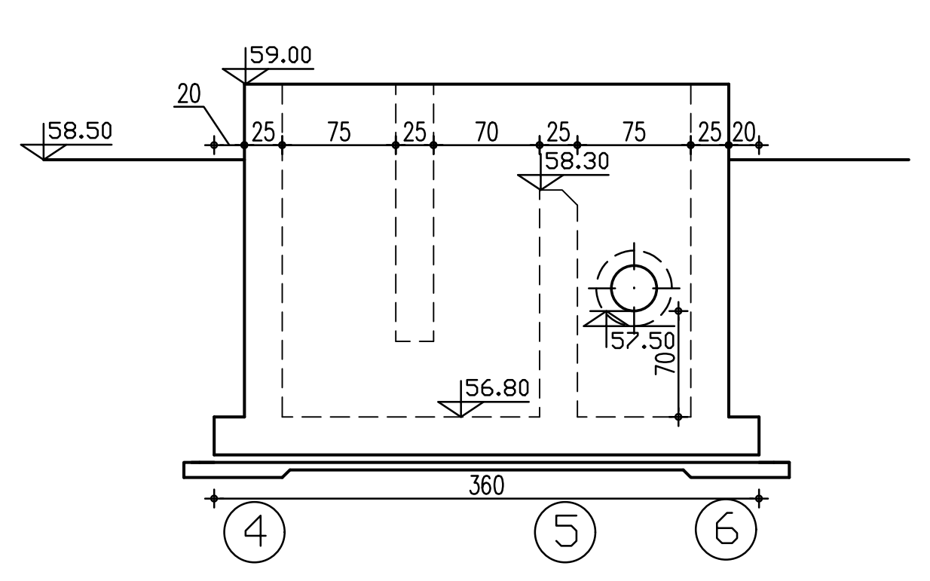
59.00
58.50
57.50
56.80
20 25 75 25 75 25 20
360
4
5
6

קיר 5-2

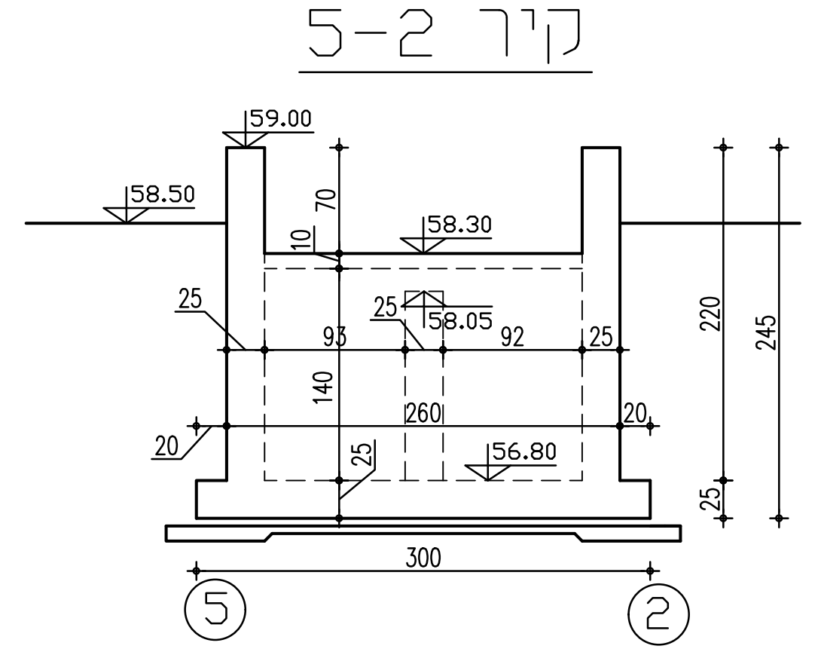
59.00
58.50
58.30
58.05
56.80
220
245
300
5
2

חתך D-D

איטום כמפורט

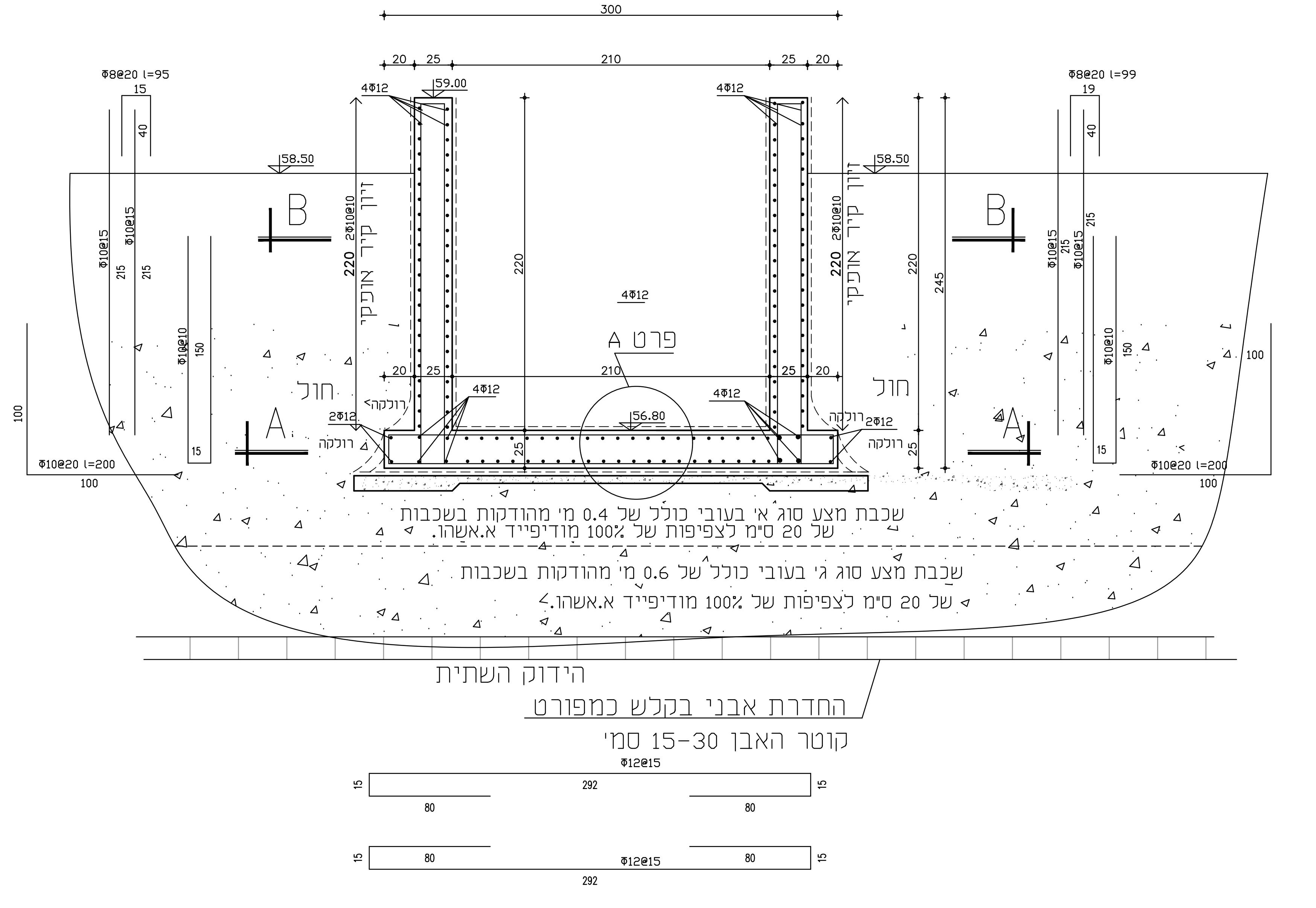
300
20 25 210 25 20
Φ8@20 l=95
Φ8@20 l=99
4Φ12
59.00
58.50
56.80
זיון קיר אופקי
220 2Φ10@10
220
245
פרט A
B
A
חול
רולקה
2Φ12
Φ10@20 l=200
שכבת מצע סוג א' בעובי כולל של 0.4 מ' מהודקות בשכבות של 20 ס"מ לצפיפות של 100% מודיפייד א.אשהו.
שכבת מצע סוג ג' בעובי כולל של 0.6 מ' מהודקות בשכבות של 20 ס"מ לצפיפות של 100% מודיפייד א.אשהו.
הידוק השתית
החדרת אבני בקלש כמפורט
קוטר האבן 15–30 סמ'
Φ12@15
292
80
15

חתך F-F

איטום כמפורט

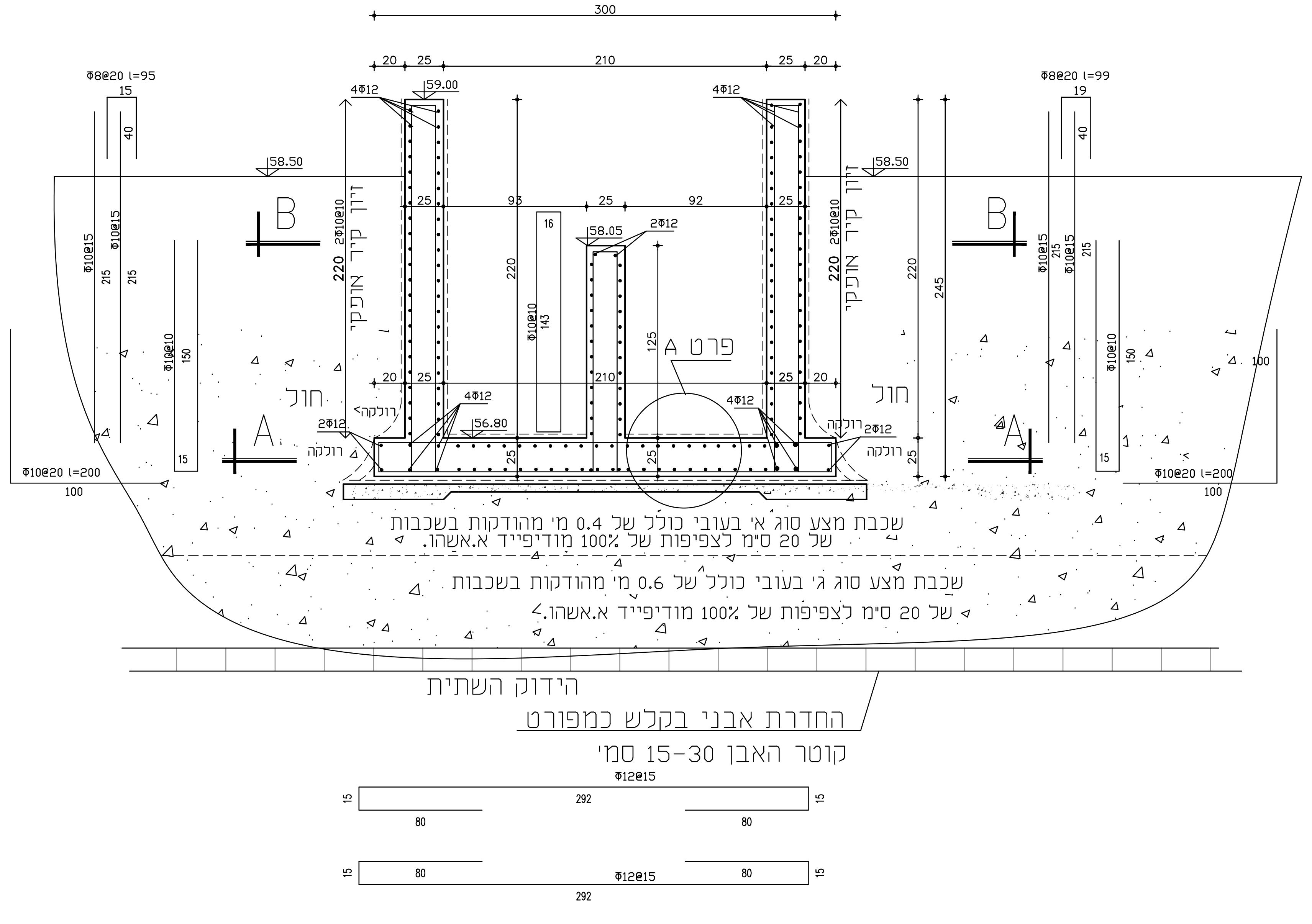
300
20 25 210 25 20
25 93 25 92 25
Φ8@20 l=95
Φ8@20 l=99
4Φ12
2Φ12
59.00
58.50
58.05
56.80
זיון קיר אופקי
220 2Φ10@10
220
245
פרט A
B
A
חול
רולקה
Φ10@20 l=200
שכבת מצע סוג א' בעובי כולל של 0.4 מ' מהודקות בשכבות של 20 ס"מ לצפיפות של 100% מודיפייד א.אשהו.
שכבת מצע סוג ג' בעובי כולל של 0.6 מ' מהודקות בשכבות של 20 ס"מ לצפיפות של 100% מודיפייד א.אשהו.
הידוק השתית
החדרת אבני בקלש כמפורט
קוטר האבן 15–30 סמ'
Φ12@15
292
80
15

המבצע אחראי לבדיקת התכניות ולהתאמתן במקום. על המבצע להודיע על כל טעות ואי–התאמה למתכנן.
אין לקבוע מידות ע"י מדידה מהשרטוט.

○	תאריך	הפצה
△	תאריך	שינויים

"קונסטרוקציה"
אמנון נוימרק
הנדסה אזרחית ובנין
תכנון, תאום ופיקוח

רח גרניט 5 פתח תקוה
ת.ד. 3867 מיקוד 4951623
טל. 03-5792280 פקס. 03-5789856
טל נייד 050-5613499
E–mail : amnoimark@surfree.net.il
amnoimark@gmail.com

המזמין: ברז'יק מהנדסים

מקום : מ.א. שפיר
הרחבה ושדרוג של מט"ש שפיר

מבנה : תא חלוקה

תכנית רצפה, תקרה, תחכים ופרטים

לעיון ○ | למכרז ● | לביצוע ○

ק.מ. 1 : 50
תאריך : 07.2008
תכנן: אמנון
שרטט : ולדימיר
בדק: אמנון
גליון מס' : 2002–A
מהדורה 2 24.08.20